نمای پرسپکتیو سازه خورشیدی

2X5 / 600W / Hot G.S / 80

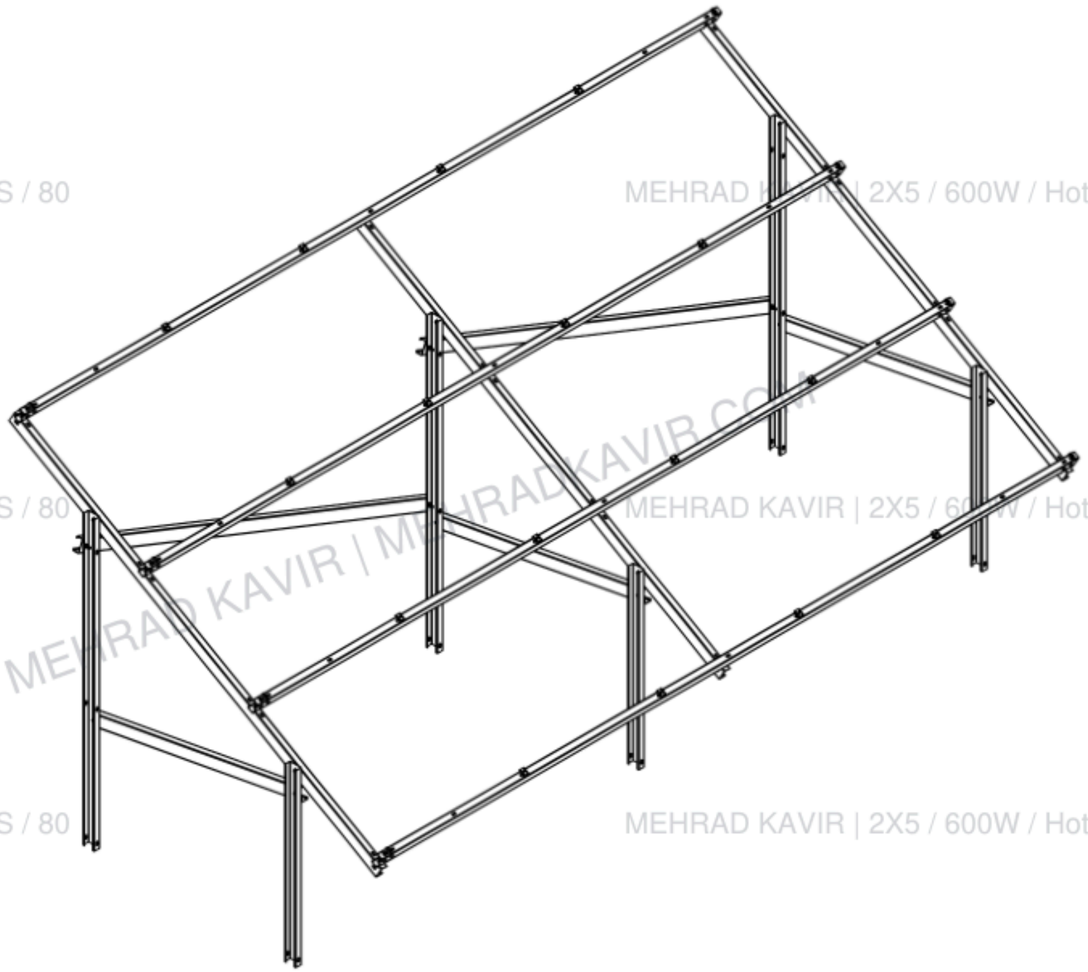

MEHRAD KAVIR | 2X5 / 600W / Hot G.S / 80
MEHRAD KAVIR | 2X5 / 600W / Hot G.S / 80
MEHRAD KAVIR | 2X5 / 600W / Hot G.S / 80
MEHRAD KAVIR | 2X5 / 600W / Hot G.S / 80
MEHRAD KAVIR | 2X5 / 600W / Hot G.S / 80
MEHRADKAVIR.COM

طول کلی 5840 میلی‌متر | زاویه نقشه ۳۰ درجه | نمای انتخاب محصول؛ فاقد مقیاس اجرایی

نمای معرفی عمومی | فاقد مقیاس اجرایی | حقوق طراحی متعلق به مهراد کویر

نمای آرایش و ابعاد طولی سازه

2X5 / 600W / Hot G.S / 80

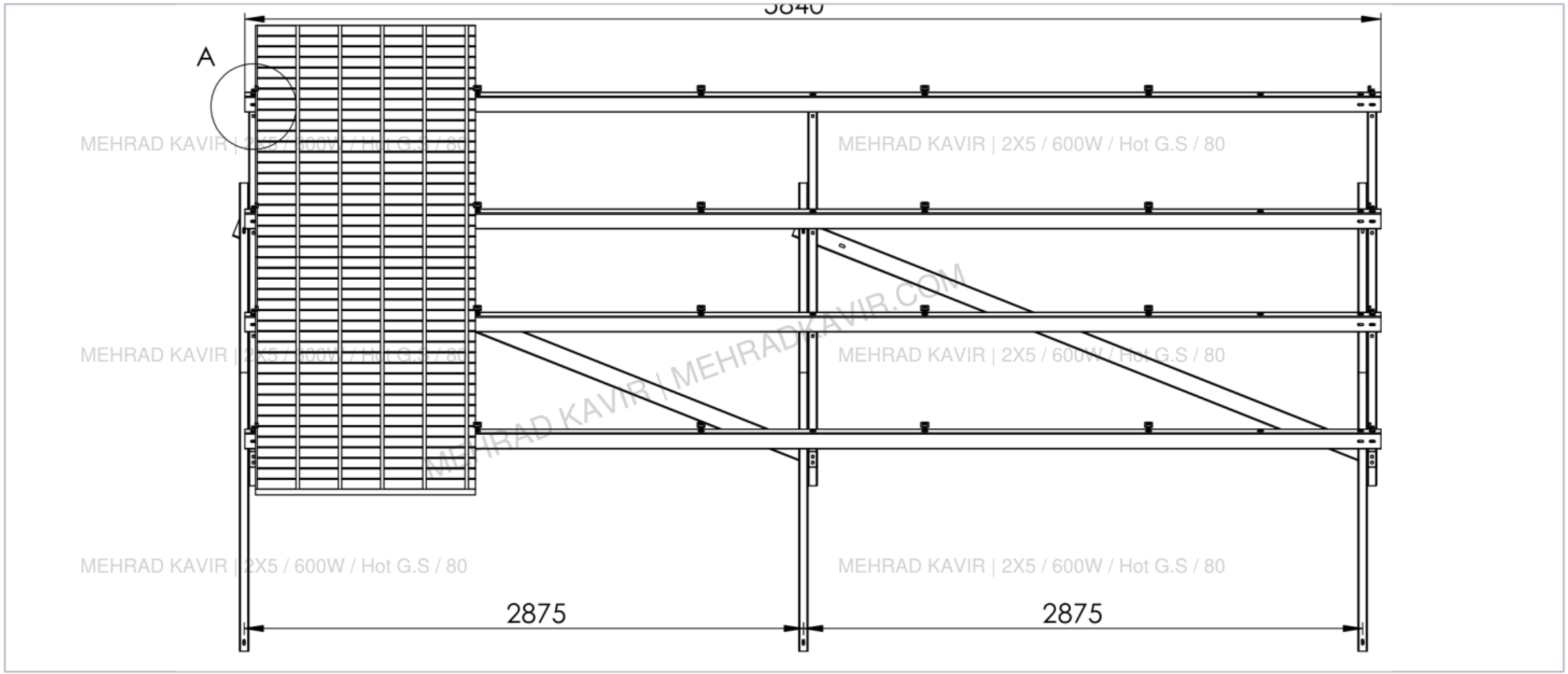

طول کلی 5840 میلی‌متر | زاویه نقشه ۳۰ درجه | نمای انتخاب محصول؛ فاقد مقیاس اجرایی

نمای معرفی عمومی | فاقد مقیاس اجرایی | حقوق طراحی متعلق به مهراد کویر

نمای جانبی و شیب سازه خورشیدی

2X5 / 600W / Hot G.S / 80

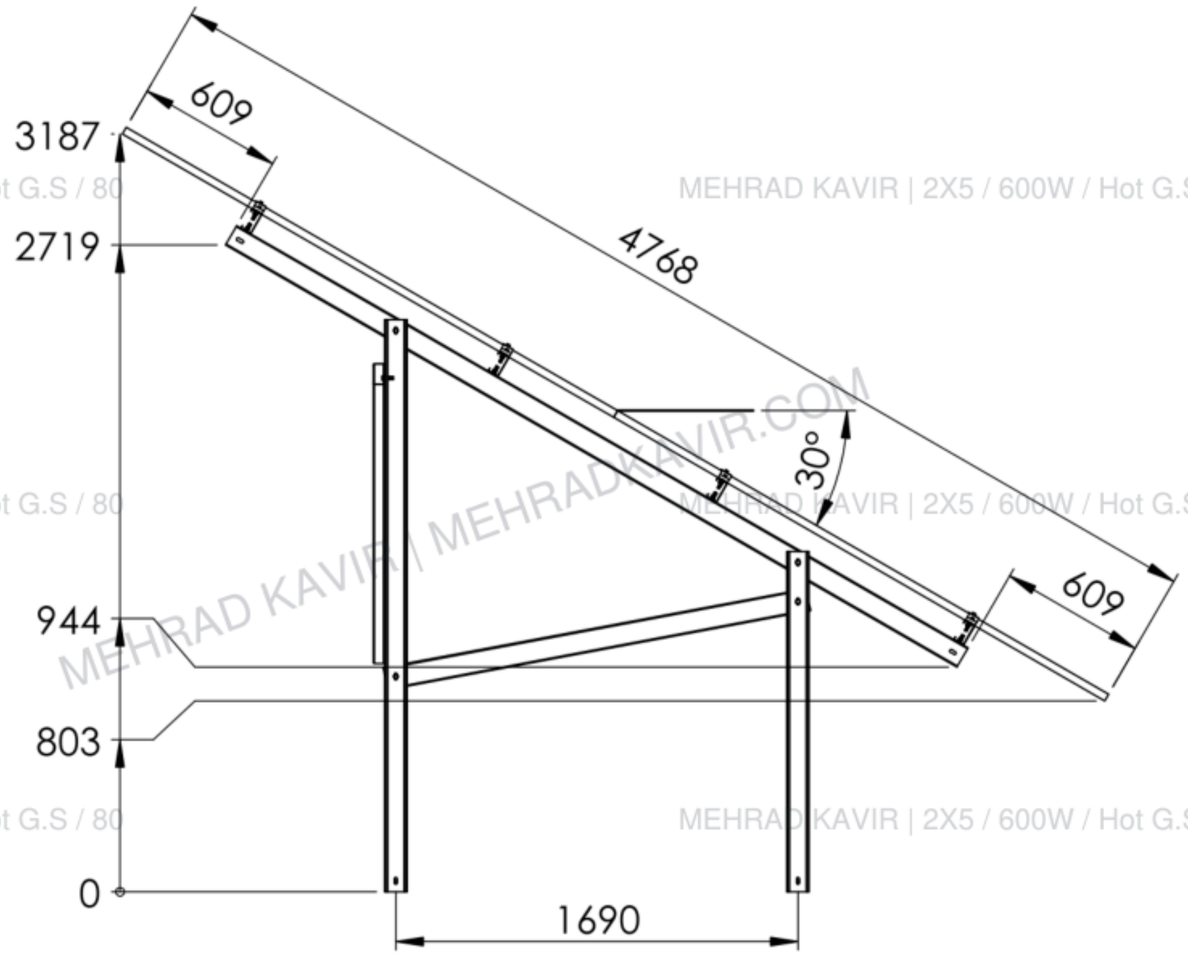

MEHRAD KAVIR | 2X5 / 600W / Hot G.S / 80
MEHRAD KAVIR | 2X5 / 600W / Hot G.S / 80
MEHRAD KAVIR | 2X5 / 600W / Hot G.S / 80
MEHRAD KAVIR | 2X5 / 600W / Hot G.S / 80
MEHRAD KAVIR | 2X5 / 600W / Hot G.S / 80
MEHRAD KAVIR | 2X5 / 600W / Hot G.S / 80
MEHRAD KAVIR | MEHRADKAVIR.COM

طول کلی 5840 میلی‌متر | زاویه نقشه ۳۰ درجه | نمای انتخاب محصول؛ فاقد مقیاس اجرایی

نمای معرفی عمومی | فاقد مقیاس اجرایی | حقوق طراحی متعلق به مهراد کویر