نمای پرسپکتیو سازه خورشیدی

2X4 / 700W / Hot G.S / Long-40

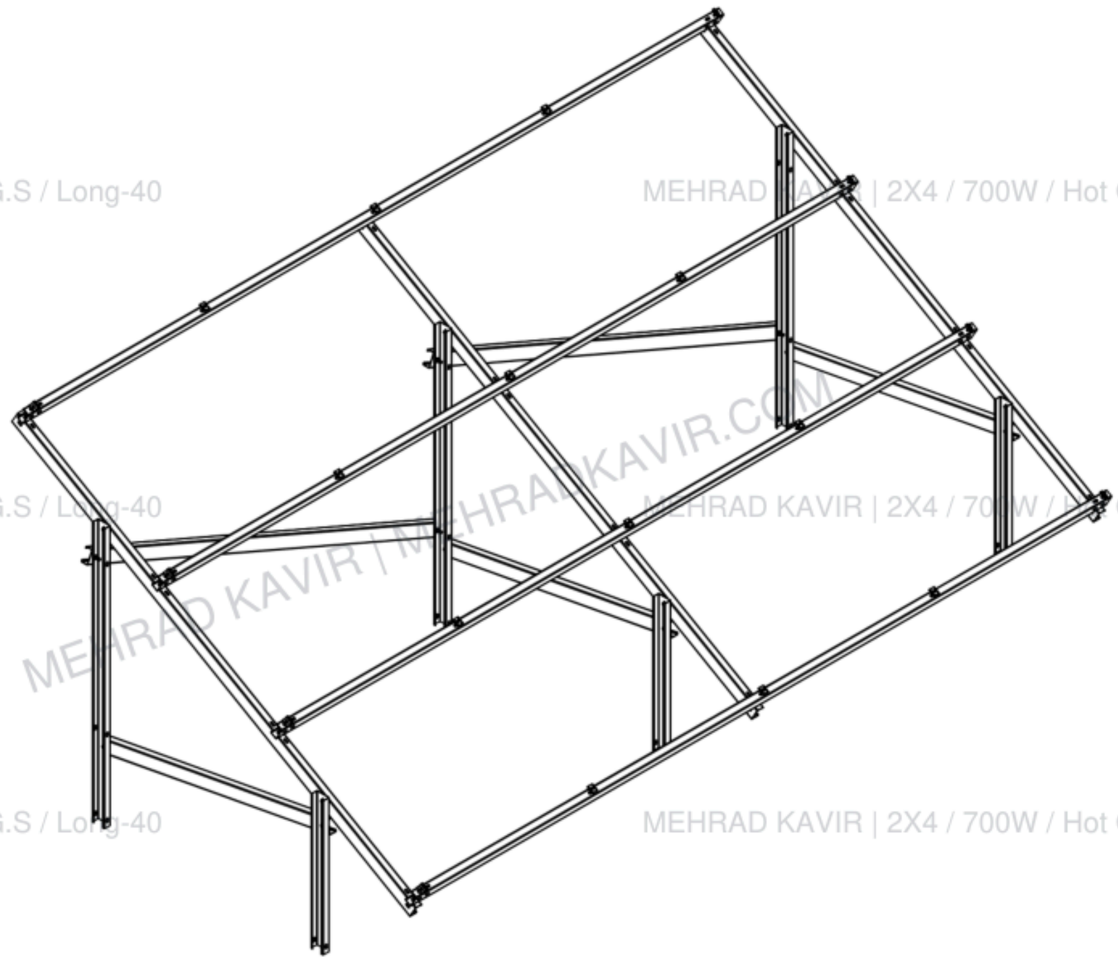

MEHRAD KAVIR | 2X4 / 700W / Hot G.S / Long-40
MEHRAD KAVIR | 2X4 / 700W / Hot G.S / Long-40
MEHRADKAVIR.COM
MEHRAD KAVIR | MEHRADKAVIR.COM
MEHRAD KAVIR | 2X4 / 700W / Hot G.S / Long-40
MEHRAD KAVIR | 2X4 / 700W / Hot G.S / Long-40

طول کلی 5370 میلی‌متر | زاویه نقشه ۳۰ درجه | نمای انتخاب محصول؛ فاقد مقیاس اجرایی

نمای معرفی عمومی | فاقد مقیاس اجرایی | حقوق طراحی متعلق به مهراد کویر

نمای آرایش و ابعاد طولی سازه

2X4 / 700W / Hot G.S / Long-40

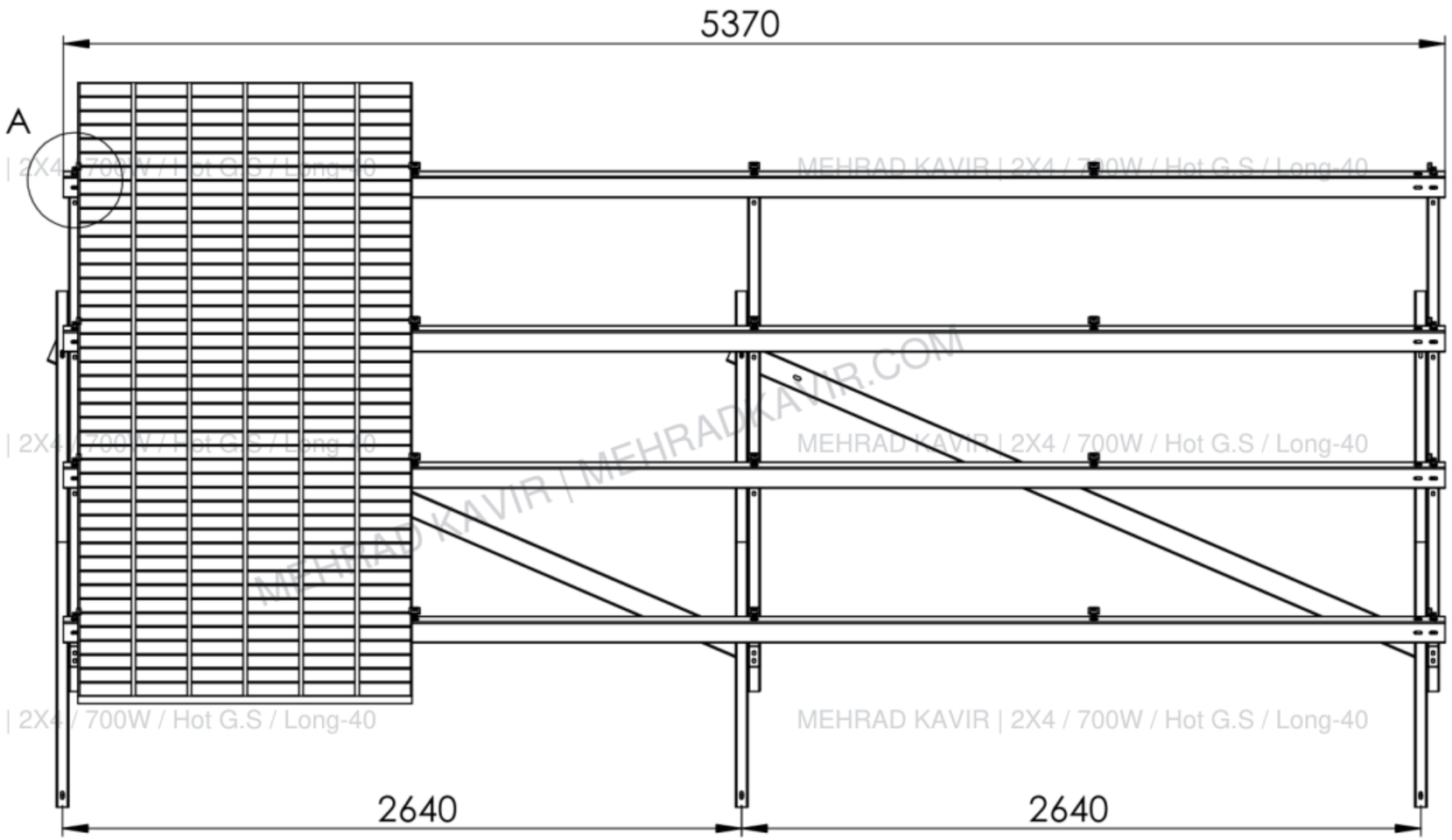

MEHRAD KAVIR | 2X4 / 700W / Hot G.S / Long-40
MEHRADKAVIR.COM

طول کلی 5370 میلی‌متر | زاویه نقشه ۳۰ درجه | نمای انتخاب محصول؛ فاقد مقیاس اجرایی

نمای معرفی عمومی | فاقد مقیاس اجرایی | حقوق طراحی متعلق به مهراد کویر

نمای جانبی و شیب سازه خورشیدی

2X4 / 700W / Hot G.S / Long-40

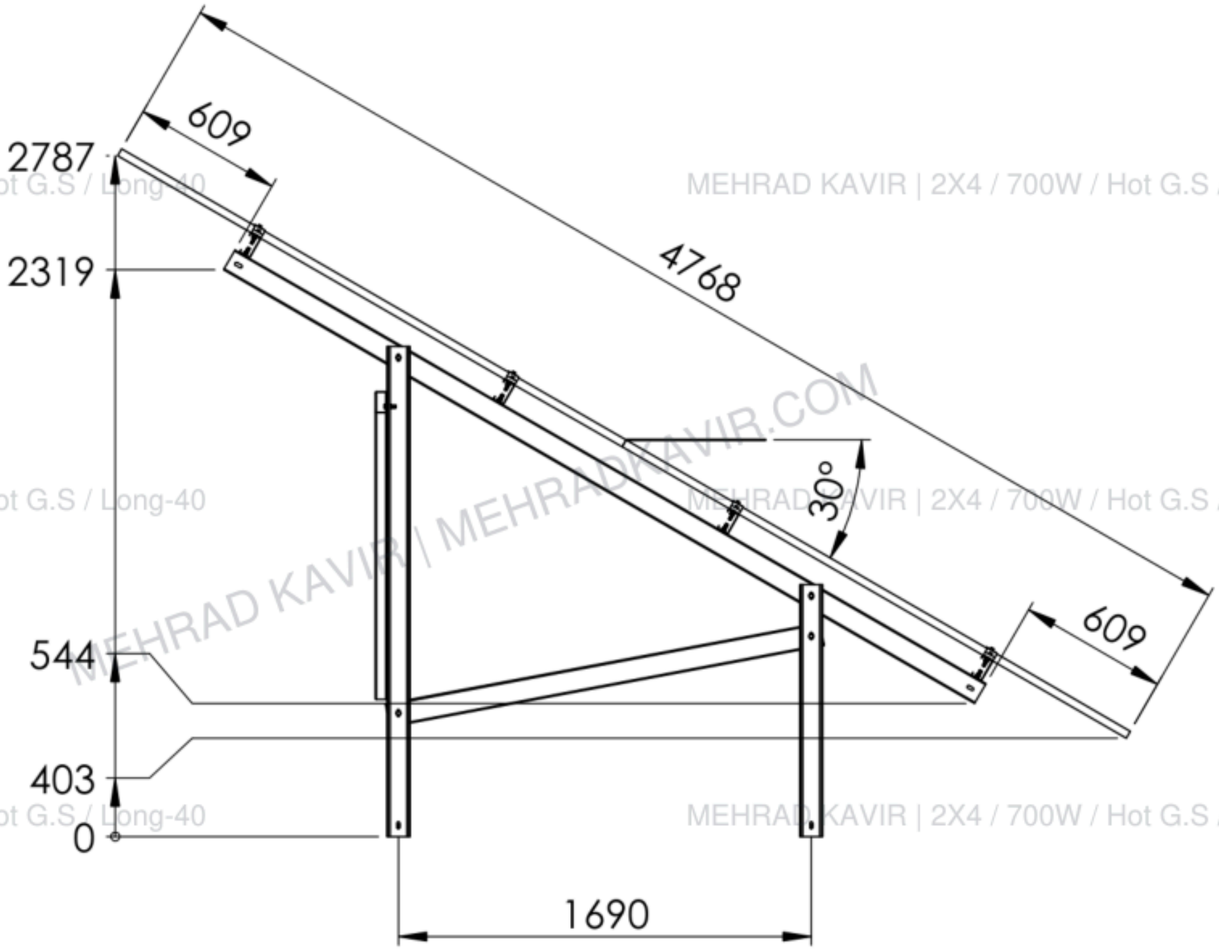

MEHRAD KAVIR | 2X4 / 700W / Hot G.S / Long-40
MEHRAD KAVIR | 2X4 / 700W / Hot G.S / Long-40
MEHRAD KAVIR | MEHRADKAVIR.COM
MEHRAD KAVIR | 2X4 / 700W / Hot G.S / Long-40
MEHRAD KAVIR | 2X4 / 700W / Hot G.S / Long-40
MEHRAD KAVIR | 2X4 / 700W / Hot G.S / Long-40

طول کلی 5370 میلی‌متر | زاویه نقشه ۳۰ درجه | نمای انتخاب محصول؛ فاقد مقیاس اجرایی

نمای معرفی عمومی | فاقد مقیاس اجرایی | حقوق طراحی متعلق به مهراد کویر